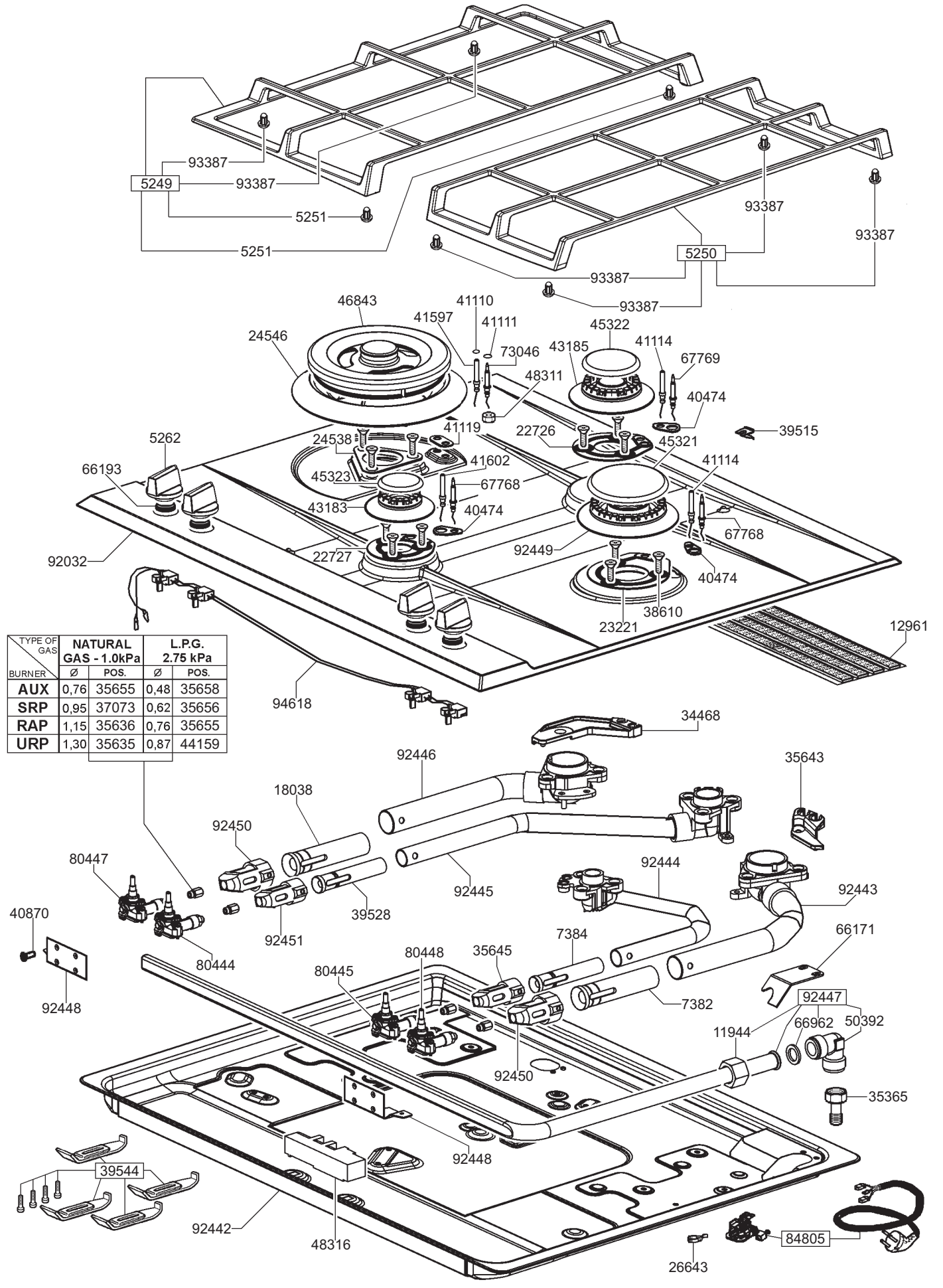

TYPE OF GAS / BURNER	NATURAL GAS - 1.0kPa		L.P.G. 2.75 kPa	
	Ø	POS.	Ø	POS.
AUX	0,76	35655	0,48	35658
SRP	0,95	37073	0,62	35656
RAP	1,15	35636	0,76	35655
URP	1,30	35635	0,87	44159